Końcówki kablowe widełkowe izolowane typu KWI...PCV

CECHY I KORZYŚCI

- ✓ końcówka widełkowa Cu z tulejką izolacyjną PCV oznaczona rozmiarem śruby oraz przekrojem przewodu
- ✓ do pracy w węższym zakresie temperatur niż końcówki z izolacją poliamidową
- ✓ tulejka izolacyjna: zwiększa odporność połączenia na drgania, zmniejsza ryzyko wystąpienia zwarcia, kolor tulejki ułatwia identyfikacje przekroju
- ✓ lutowany szew części rurowej

DANE LOGISTYCZNE

W opakowaniu [szt.]	100

DANE MECHANICZNE

Izolacja	polichlorek winylu (PCV)
Materiał	Cu
Pokrycie	cynowane galwanicznie
Temperatura pracy [°C]	-5 ÷ +60

CERTYFIKATY I NORMY

Wykonanie	DIN 46237 - dotyczy tylko części rurkowej

UWAGA!

Wykonanie nielutowane w izolacji PCV na zamówienie.

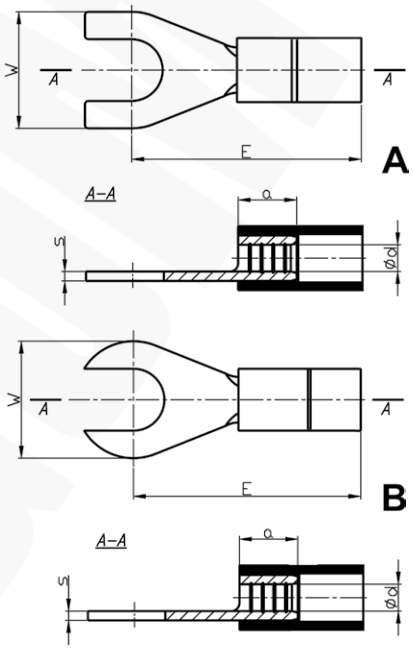

Typ	Indeks Ergom	Przekrój [mm²]	Kolor Izolacji	Otwór pod śrubę	Wykonanie	DIN	d	s	a	E	W	Waga [kg]
KWI 1/2,5 PCV (100 SZT.)	E09KO-02030400100	0,5÷1	czerwony	M2,5	A	√	1,6	0,8	5	16,0	6,0	0,08
KWI 1/3 PCV (100 SZT.)	E09KO-02030400200			M3								0,07
KWI 1/3,5 PCV (100 SZT.)	E09KO-02030400300			M3,5								
KWI 1/4 PCV (100 SZT.)	E09KO-02030400400			M4						17,0	8,0	0,08
KWI 1/4 W PCV (100 SZT.)	E09KO-02030200300					–					6,9	
KWI 1/5 PCV (100 SZT.)	E09KO-02030400500			M5		√				18,0	10,0	0,09
KWI 1/6 PCV (100 SZT.)	E09KO-02030400600			M6		–						
KWI 1/8 PCV (100 SZT.)	E09KO-02030400700			M8	B					19,2	14,0	0,12
KWI 2,5/3 PCV (100 SZT.)	E09KO-02030400900	1,5÷2,5	niebieski	M3	A	√	2,3	0,8	5	17,0	6,0	0,09
KWI 2,5/3,5 PCV (100 SZT.)	E09KO-02030401000			M3,5								0,08
KWI 2,5/4 PCV (100 SZT.)	E09KO-02030401100			M4						18,0	8,0	0,09
KWI 2,5/4 W PCV (100 SZT.)	E09KO-02030200600					–					6,9	0,08
KWI 2,5/5 PCV (100 SZT.)	E09KO-02030401200			M5		√				20,0	10,0	0,11
KWI 2,5/6 PCV (100 SZT.)	E09KO-02030401300			M6						22,0	11,0	0,12
KWI 2,5/8 PCV (100 SZT.)	E09KO-02030401400			M8	B					20,2	14,0	0,13
KWI 2,5/10 PCV (100 SZT.)	E09KO-02030401500			M10		–				23,3	17,5	0,16
KWI 2,5/12 PCV (100 SZT.)	E09KO-02030401600			M12						25,7	20,0	0,13

Data publikacji: 22/8/2024

Projekt graficzny, zdjęcia oraz wszelkie dane techniczne i opisy zawarte w niniejszym katalogu są chronione przez polskie i międzynarodowe prawo autorskie.
Użyte w treści niniejszego katalogu nazwy i logotypy mogą być znakami towarowymi, do których wyłączne prawa ochronne przysługują ZAE ERGOM Sp. z o.o.
ZAE ERGOM zastrzega sobie możliwość zmiany w parametrach i asortymencie wyrobów.

Typ	Indeks Ergom	Przekrój [mm²]	Kolor Izolacji	Otwór pod śrubę	Wykonanie	DIN	d	s	a	E	W	Waga [kg]
KWI 6/3,5 PCV (100 SZT.)	E09KO-02030401700	4÷6	żółty	M3,5	A	√	3,6	1,0	6	20,0	8,0	0,17
KWI 6/4 PCV (100 SZT.)	E09KO-02030401800			M4								
KWI 6/5 PCV (100 SZT.)	E09KO-02030401900			M5						21,0	10,0	0,18
KWI 6/6 PCV (100 SZT.)	E09KO-02030402000			M6						22,0	11,0	
KWI 6/8 PCV (100 SZT.)	E09KO-02030402100			M8						25,0	14,0	0,22
KWI 6/10 PCV (100 SZT.)	E09KO-02030402200			M10	B					27,0	18,0	0,29

Data publikacji: 22/8/2024

Projekt graficzny, zdjęcia oraz wszelkie dane techniczne i opisy zawarte w niniejszym katalogu są chronione przez polskie i międzynarodowe prawo autorskie.
Użyte w treści niniejszego katalogu nazwy i logotypy mogą być znakami towarowymi, do których wyłączne prawa ochronne przysługują ZAE ERGOM Sp. z o.o.
ZAE ERGOM zastrzega sobie możliwość zmiany w parametrach i asortymencie wyrobów.