# Nasuwki konektorowe w szpuli typu NT...NC

## CECHY I KORZYŚCI

- nasuwka w/g DIN bez pokrycia galwanicznego cyną do montażu automatem
- nasuwki dostarczane są w postaci taśmy nawiniętej na szpuli

## DANE MECHANICZNE

| | |
|---|---|
| **Materiał** | mosiądz |
| **Pokrycie** | niecynowane |

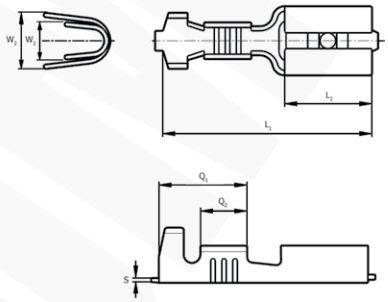


| Typ | Indeks Ergom | Przekrój [mm²] | Rozmiar | s | $L_1$ | $L_2$ | $a_1$ | $a_2$ | $w_1$ | $w_2$ | W opakowaniu [szt.] |
|---|---|---|---|---|---|---|---|---|---|---|---|
| **NT 2,8-1/0,5 NC (15000 SZT.)** | E10KN-02010200303 | 0,5÷1 | 2,8 x 0,5 | 0,25 | 14,0 | 6,3 | 5,8 | 3,0 | 2,1 | 2,8 | 15000 |
| **NT 2,8-1/0,8 NC (15000 SZT.)** | E10KN-02010200403 | | 2,8 x 0,8 | | | | | | | | |
| **NT 4,8-1/0,5 NC (15000 SZT.)** | E10KN-02010200503 | | 4,8 x 0,5 | 0,35 | 15,6 | 6,1 | 6,4 | 3,4 | 3,1 | 4,5 | |
| **NT 4,8-1/0,8 NC (15000 SZT.)** | E10KN-02010200603 | | 4,8 x 0,8 | | | | | | | | |
| **NT 6,3-1/0,8 NC (10000 SZT.)** | E10KN-02010200903 | | 6,3 x 0,8 | 0,40 | 19,2 | 7,7 | 9,0 | 5,0 | 3,0 | | 10000 |
| **NT 6,3-6/0,8 NC (9000 SZT.)** | E10KN-02010201103 | 4÷6 | 6,3 x 0,8 | 0,40 | 19,2 | 7,7 | 9,3 | 5,0 | 5,4 | 6,0 | 9000 |

Data publikacji: 13/12/2023

Projekt graficzny, zdjęcia oraz wszelkie dane techniczne i opisy zawarte w niniejszym katalogu są chronione przez polskie i międzynarodowe prawo autorskie.
Użyte w treści niniejszego katalogu nazwy i logotypy mogą być znakami towarowymi, do których wyłączne prawa ochronne przysługują ZAE ERGOM Sp. z o.o.
ZAE ERGOM zastrzega sobie możliwość zmiany w parametrach i asortymencie wyrobów.